Produit

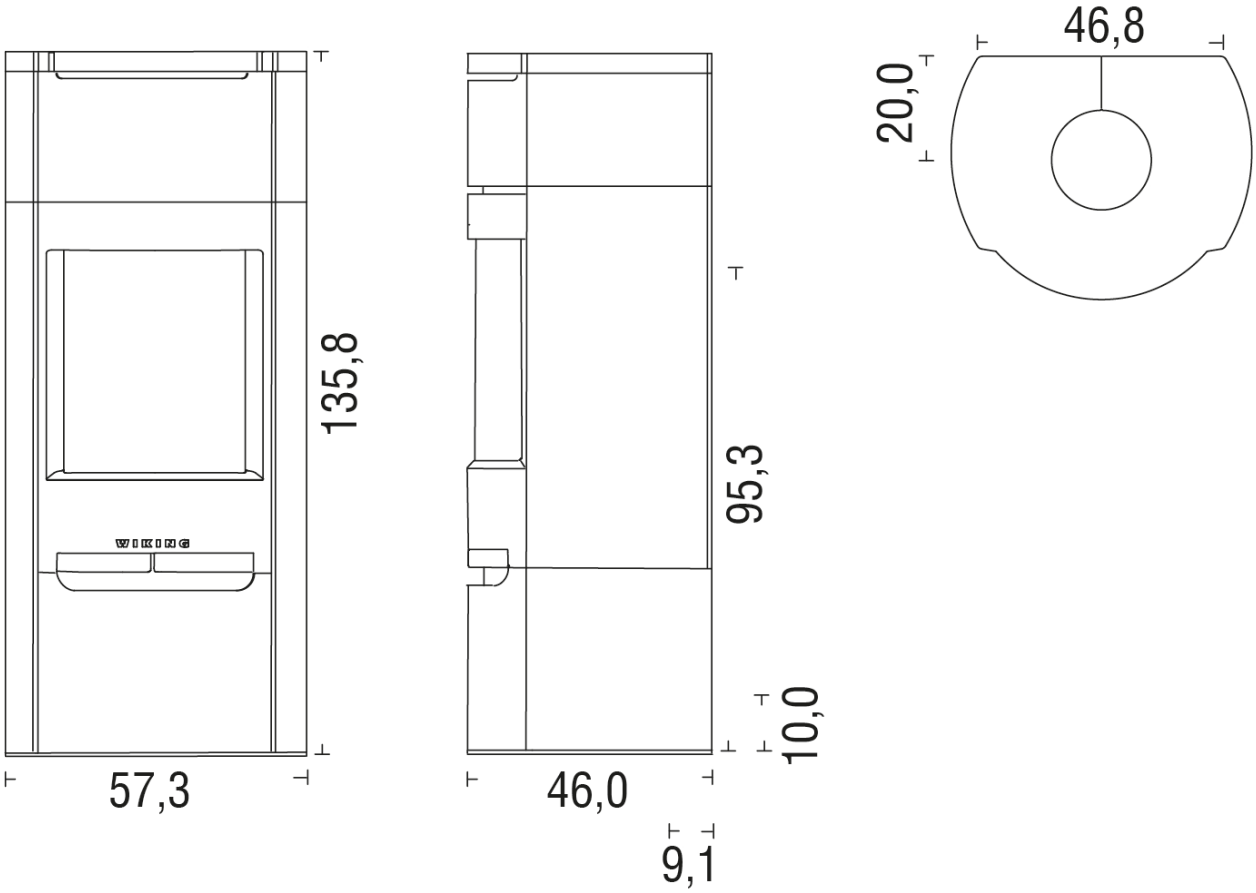

Schéma technique

DONNÉES TECHNIQUES

Laboratoire		Performances Pnom	
Référence PV essais	1235-CPR-ELAB-2145-EN	Consommation horaire	1,58 kg/h
Conforme norme	EN 16510-1/16510-2-1	Charge de bois conseillé	2 buches de 0,79 kg longueur 25 cm fendues en 1/4
Norme de référence émissions	EN 16510-1/16510-2-1	**Performances Préduite**	
Type appareil		Puissance réduite	
Diamètre d'évacuation des fumées	150 mm	Rendement énergétique à Puissance Réduite	
Départ fumées	Dessus ou arrière	Emission CO (%CO à 13% O2) à Puissance Réduite	
Nombre buselot	1	Composés Organiques Volatils (COV) à 13% O2 à Puissance Réduite	
Diamètre d'entrée d'air	100 mm	Emission Particules - poussières à 13% O2 à Puissance Réduite	
Etancheité 10Pa	Oui	Oxyde d'azote (NOx) à 13% 02 (mg/Nm3) à Puissance Réduite	
Si étanche, fuite sous 10Pa selon EN 16510-1	1,91 m3/h	Taux CO2 puissance minimale	
Section d'amenée d'air nécessaire	80 cm²	Tirage minimum - Puissance réduite	
Performances Pnom		Nombre de bûches Pr	
Puissance nominale	7 kW	Consommation horaire Pr	
Puissance thermique émise dans la pièce	7 kW	**EcoLabel buches**	
Puissance thermique transmise à l'eau		Efficacité Énergétique Saisonnière	71 %
Rendement énergétique	81 %	Indice d'efficacité energétique	107
Emission CO (%CO à 13% O2)	0,09 %	Consommation électrique puissance réduite	
Emission CO (mg/Nm3 à 13% O2)	1193 mg/Nm3	Classe énergétique	A+
Composés Organiques Volatils (COV) à 13% O2	73 mg/Nm3	Flamme verte	7
Emission Particules - poussières à 13% O2	10 mg/Nm3	Consommation électrique en veille	
Oxyde d'azote (NOx) à 13% 02 (mg/Nm3)	99 mg/Nm3	Consommation électrique puissance nominale	
Emissions de CO2	11,4 %	**Essais sécurité poele à bois**	
Débit massique des fumées	5,6 g/s	Distance de sécurité / matériaux combustibles (mm) face avant	1200 mm
Température des fumées	286 °C	Distance de sécurité / matériaux combustibles (mm) côté	625 mm
Température des fumées à la buse	350 °C	Distance de sécurité / matériaux combustibles (mm) face arrière	250 mm
Tirage minimum - Tirage nominal	12 Pa	Nature matériau mur	
		Nature matériau sol	

Dimensions et Options

Poids	126 kg
Hauteur	132,4 cm
Largeur	53 cm
Profondeur	45,4 cm
Dimension max des buches	33 cm
Humidificateur	Non disponible
Mode nuit	Non
Option connexion air exterieur	Oui
Distribution d'air chaud	Non disponible
Type distribution air chaud	
Wifi/Bluetooth	
Télécommande	Non disponible
Sortie concentrique	Non

DONNÉES TECHNIQUES	
Sortie horizontale	Oui
Sortie verticale	Oui
Option kit sortie concentrique	Non