

Produit

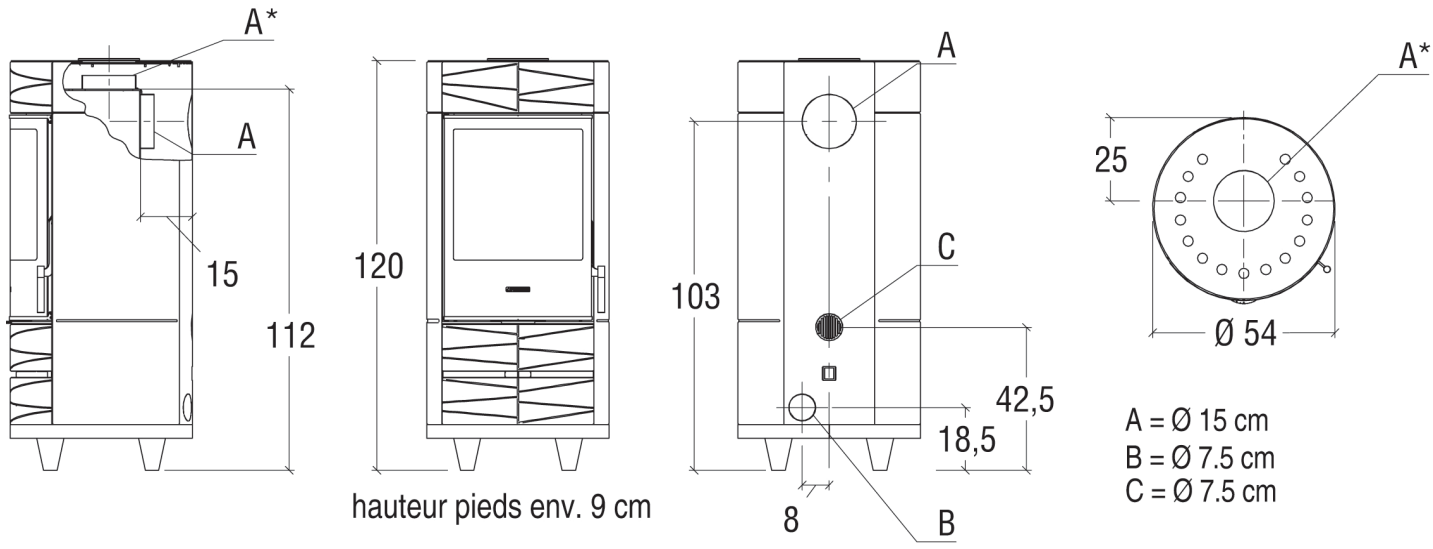

Schéma technique

DONNÉES TECHNIQUES

Laboratoire	
Référence PV essais	ITT-1724
Conforme norme	EN 16510-1/16510-2-1
Norme de référence émissions	EN 16510-1/16510-2-1

Type appareil	
Diamètre d'évacuation des fumées	150 mm
Départ fumées	Dessus ou arrière
Nombre buselot	1
Diamètre d'entrée d'air	75 mm
Etancheité 10Pa	Oui
Si étanche, fuite sous 10Pa selon EN 16510-1	
Etancheité 50Pa	Non
Section d'amenée d'air nécessaire	

Performances Pnom	
Puissance nominale	7,5 kW
Puissance thermique émise dans la pièce	7,5 kW
Puissance thermique transmise à l'eau	
Rendement énergétique	80 %
Emission CO (%CO à 13% O2)	0,08 %
Emission CO (mg/Nm3 à 13% O2)	1000 mg/Nm3
Composés Organiques Volatils (COV) à 13% O2	35 mg/Nm3
Emission Particules - poussières à 13% O2	9 mg/Nm3
Oxyde d'azote (NOx) à 13% 02 (mg/Nm3)	100 mg/Nm3
Emissions de CO2	
Débit massique des fumées	6,1 g/s
Température des fumées	259 °C
Température des fumées à la buse	317 °C
Tirage minimum - Tirage nominal	12 Pa

Performances Pnom	
Consommation horaire	2,2 kg/h
Charge de bois conseillé	2 buches de 0,8 kg longueur 20 cm fendues en 1/4

Performances Préduite	
Puissance réduite	
Rendement énergétique à Puissance Réduite	
Emission CO (%CO à 13% O2) à Puissance Réduite	
Composés Organiques Volatils (COV) à 13% O2 à Puissance Réduite	
Emission Particules - poussières à 13% O2 à Puissance Réduite	
Oxyde d'azote (NOx) à 13% 02 (mg/Nm3) à Puissance Réduite	
Taux CO2 puissance minimale	
Température des fumées à la buse à puissance minimale	
Tirage minimum - Puissance réduite	
Nombre de bûches Pr	
Consommation horaire Pr	

EcoLabel buches	
Efficacité Énergétique Saisonnière	70 %
Indice d'efficacité énergétique	106
Consommation électrique puissance réduite	
Classe énergétique	A
Flamme verte	7
Consommation électrique en veille	
Consommation électrique puissance nominale	

Essais sécurité poele à bois	
Distance de sécurité / matériaux combustibles (mm) face avant	1000 mm
Distance de sécurité / matériaux combustibles (mm) côté	500 mm
Distance de sécurité / matériaux combustibles (mm) face arrière	250 mm
Nature matériau mur	
Nature matériau sol	

Dimensions et Options

Poids	164 kg
Hauteur	115 cm
Largeur	55 cm
Profondeur	55 cm
Dimension max des buches	25 cm
Humidificateur	Non disponible
Mode nuit	Non
Option connexion air exterieur	Non
Distribution d'air chaud	
Type distribution air chaud	Multifuoco +
Wifi/Bluetooth	
Télécommande	Non disponible

DONNÉES TECHNIQUES	
Sortie verticale	Oui
Sortie horizontale	Oui
Sortie concentrique	Non
Option kit sortie concentrique	Non