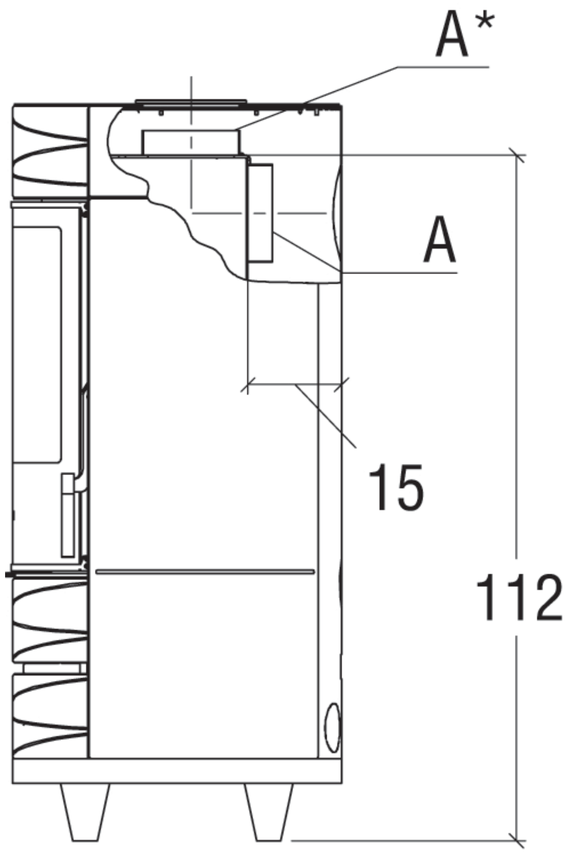

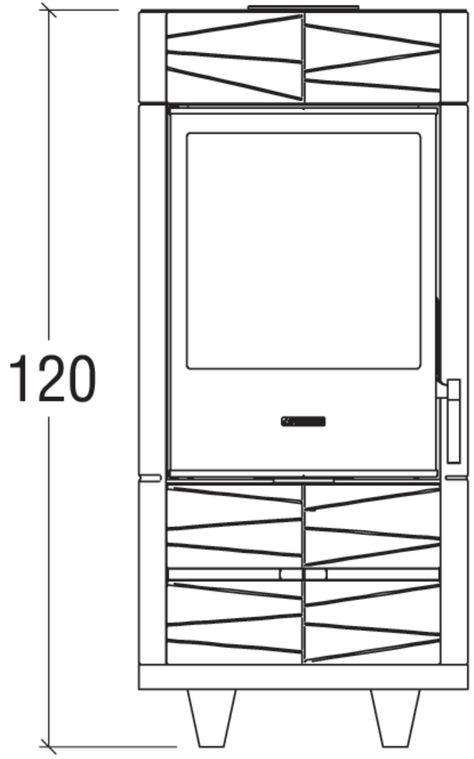

hauteur pieds env. 9 cm

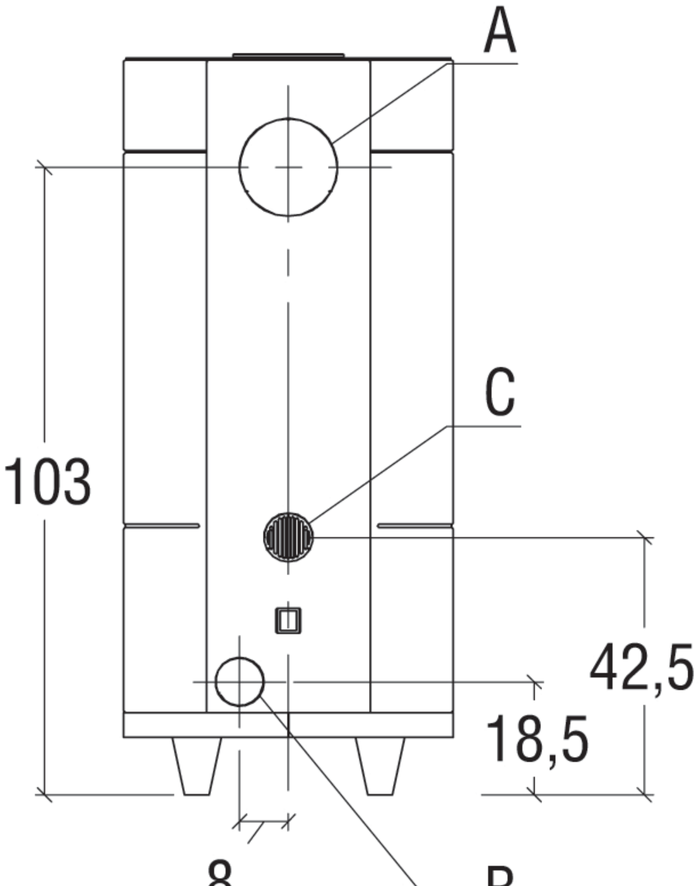

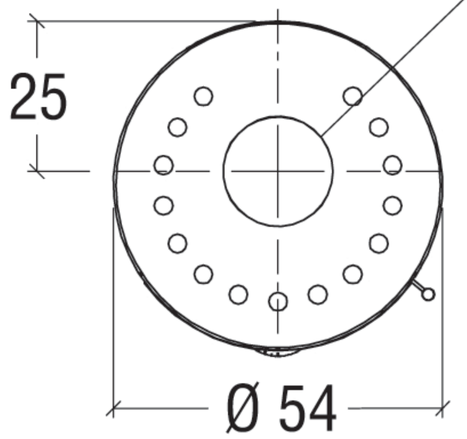

A = Ø 15 cm
B = Ø 7.5 cm
C = Ø 7.5 cm