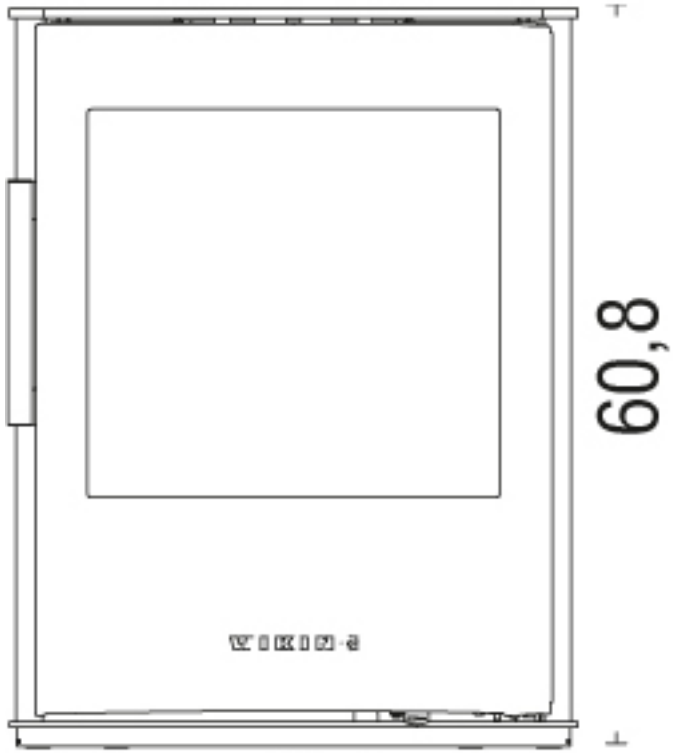
60,8
46,8

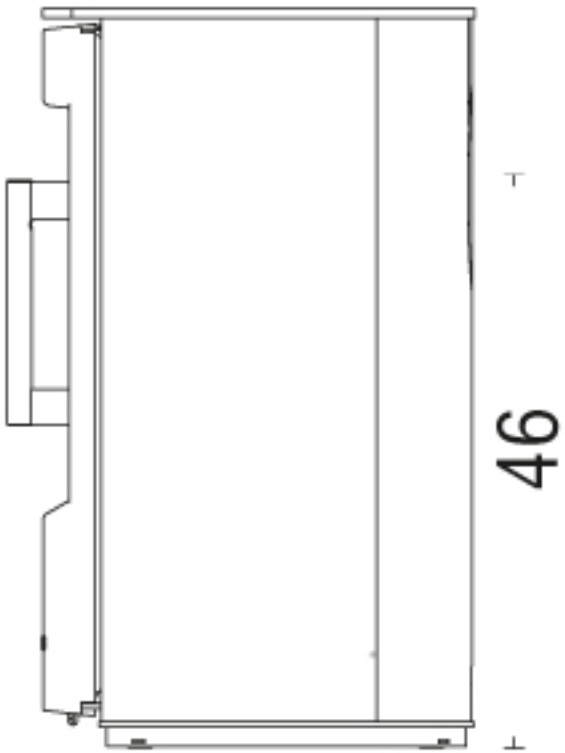
46
8,3

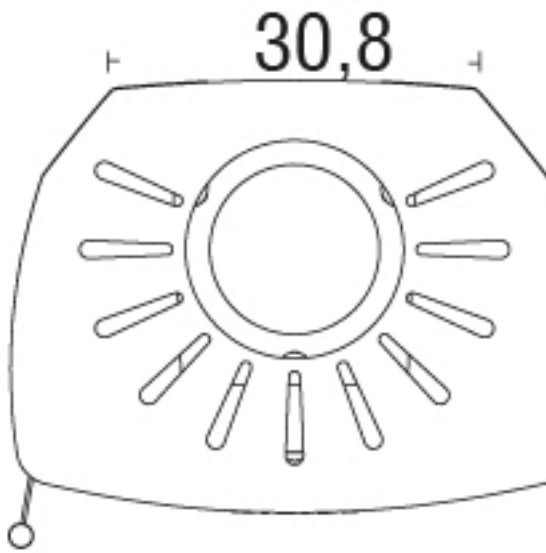
30,8