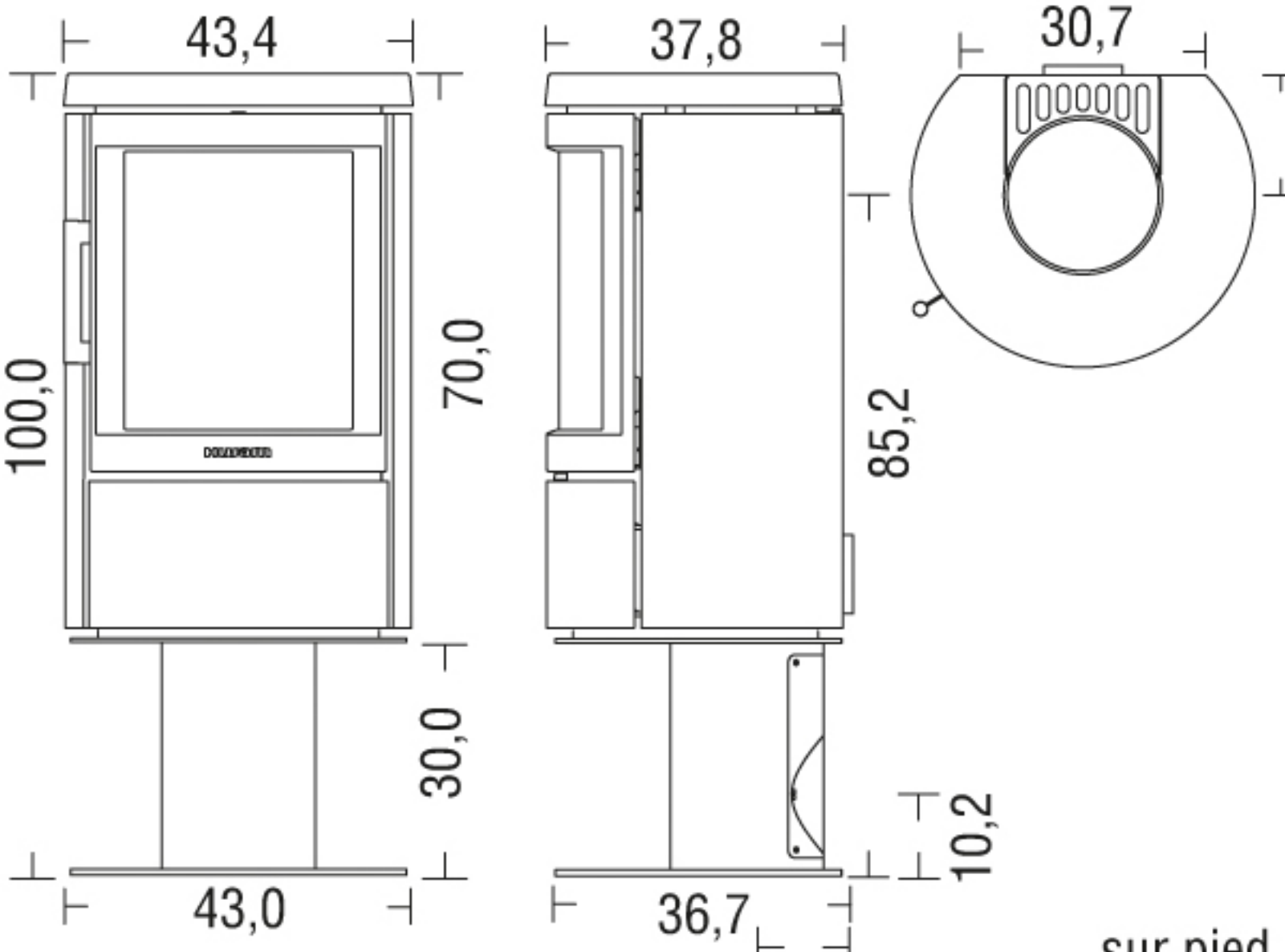

sur pied