Produit

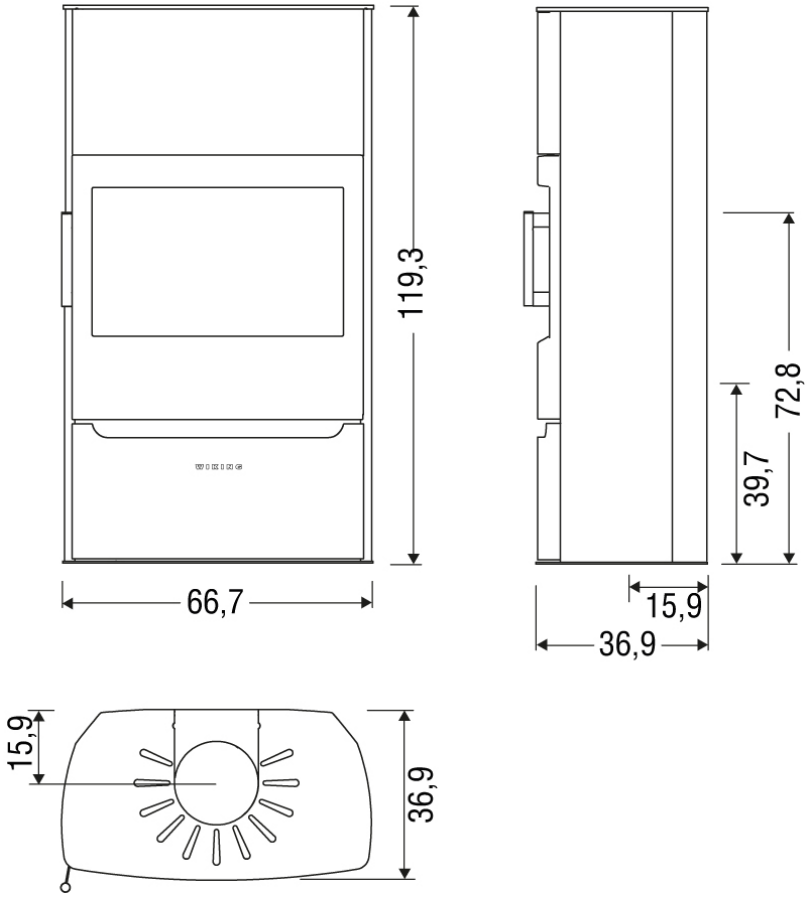

Schéma technique

DONNÉES TECHNIQUES

Laboratoire		Performances Pnom	
Référence PV essais	300-ELAB-2782-EN	Consommation horaire	1,97 kg/h
Conforme norme	EN 16510-1/16510-2-1	Charge de bois conseillé	2 buches de 0,8 kg longueur 28 cm fendues en 1/4
Norme de référence émissions	EN 16510-1/16510-2-1	**Performances Préduite**	
Type appareil		Puissance réduite	3,5 kW
Diamètre d'évacuation des fumées	150 mm	Rendement énergétique à Puissance Réduite	80 %
Départ fumées	Dessus ou arrière	Emission CO (%CO à 13% O2) à Puissance Réduite	0,25 %
Nombre buselot	1	Composés Organiques Volatils (COV) à 13% O2 à Puissance Réduite	333 mg/Nm3
Diamètre d'entrée d'air	100 mm	Emission Particules - poussières à 13% O2 à Puissance Réduite	21 mg/Nm3
Etancheité 10Pa	Oui	Oxyde d'azote (NOx) à 13% 02 (mg/Nm3) à Puissance Réduite	82 mg/Nm3
Si étanche, fuite sous 10Pa selon EN 16510-1	0,7 m3/h	Taux CO2 puissance minimale	8,8 %
Section d'amenée d'air nécessaire		Tirage minimum - Puissance réduite	9 Pa
Performances Pnom		Nombre de bûches Pr	1
Puissance nominale	6,6 kW	Consommation horaire Pr	1,09 kg/h
Puissance thermique émise dans la pièce	6,6 kW	**EcoLabel buches**	
Puissance thermique transmise à l'eau		Efficacité Énergétique Saisonnière	70 %
Rendement énergétique	80 %	Indice d'efficacité energétique	106
Emission CO (%CO à 13% O2)	0,07 %	Consommation électrique puissance réduite	
Emission CO (mg/Nm3 à 13% O2)	879 mg/Nm3	Classe énergétique	A
Composés Organiques Volatils (COV) à 13% O2	83 mg/Nm3	Flamme verte	6
Emission Particules - poussières à 13% O2	29 mg/Nm3	Consommation électrique en veille	
Oxyde d'azote (NOx) à 13% 02 (mg/Nm3)	85 mg/Nm3	Consommation électrique puissance nominale	
Emissions de CO2	11,9 %	**Essais sécurité poele à bois**	
Débit massique des fumées	5,2 g/s	Distance de sécurité / matériaux combustibles (mm) face avant	1350 mm
Température des fumées	306 °C	Distance de sécurité / matériaux combustibles (mm) côté	450 mm
Température des fumées à la buse	367 °C	Distance de sécurité / matériaux combustibles (mm) face arrière	150 mm
Tirage minimum - Tirage nominal	12 Pa	Nature matériau mur	
		Nature matériau sol	

Dimensions et Options

Poids	143 kg
Hauteur	118,3 cm
Largeur	66,7 cm
Profondeur	36,3 cm
Dimension max des buches	50 cm
Humidificateur	
Mode nuit	Non
Option connexion air exterieur	Non
Distribution d'air chaud	
Type distribution air chaud	
Wifi/Bluetooth	
Télécommande	
Sortie concentrique	Non

DONNÉES TECHNIQUES	
Sortie horizontale	Oui
Sortie verticale	Oui
Option kit sortie concentrique	Non