

Produit

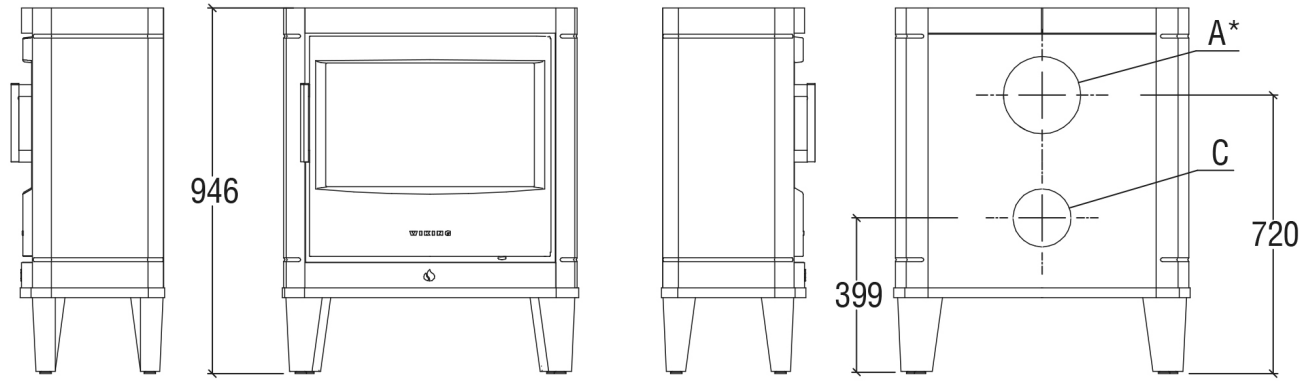

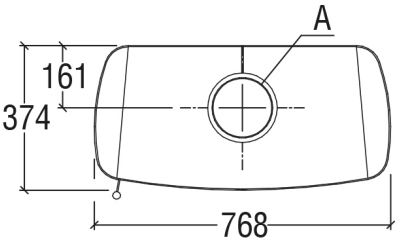

A	C
150 mm	100 mm

Schéma technique

DONNÉES TECHNIQUES

Laboratoire	
Référence PV essais	300-ELAB-2782-EN
Conforme norme	EN 16510-1/16510-2-1
Norme de référence émissions	EN 16510-1/16510-2-1

Type appareil	
Diamètre d'évacuation des fumées	150 mm
Départ fumées	Dessus ou arrière
Nombre buselot	1
Diamètre d'entrée d'air	100 mm
Etancheité 10Pa	Oui
Si étanche, fuite sous 10Pa selon EN 16510-1	0,7 m3/h
Etancheité 50Pa	Non
Section d'amenée d'air nécessaire	

Performances Pnom	
Puissance nominale	6,6 kW
Puissance thermique émise dans la pièce	6,6 kW
Puissance thermique transmise à l'eau	
Rendement énergétique	80 %
Emission CO (%CO à 13% O2)	0,07 %
Emission CO (mg/Nm3 à 13% O2)	879 mg/Nm3
Composés Organiques Volatils (COV) à 13% O2	83 mg/Nm3
Emission Particules - poussières à 13% O2	29 mg/Nm3
Oxyde d'azote (NOx) à 13% 02 (mg/Nm3)	85 mg/Nm3
Emissions de CO2	11,8 %
Débit massique des fumées	5,2 g/s
Température des fumées	306 °C
Température des fumées à la buse	367 °C
Tirage minimum - Tirage nominal	12 Pa

Performances Pnom	
Consommation horaire	1,96 kg/h
Charge de bois conseillé	2 buches de 0,8 kg longueur 28 cm fendues en 1/4

Performances Préduite	
Puissance réduite	3,8 kW
Rendement énergétique à Puissance Réduite	80 %
Emission CO (%CO à 13% O2) à Puissance Réduite	0,25 %
Composés Organiques Volatils (COV) à 13% O2 à Puissance Réduite	333 mg/Nm3
Emission Particules - poussières à 13% O2 à Puissance Réduite	21 mg/Nm3
Oxyde d'azote (NOx) à 13% 02 (mg/Nm3) à Puissance Réduite	82 mg/Nm3
Taux CO2 puissance minimale	8,8 %
Température des fumées à la buse à puissance minimale	282 °C
Tirage minimum - Puissance réduite	9 Pa
Nombre de bûches Pr	1
Consommation horaire Pr	1,09 kg/h

EcoLabel buches	
Efficacité Énergétique Saisonnière	70 %
Indice d'efficacité energétique	106
Consommation électrique puissance réduite	
Classe énergétique	A
Flamme verte	7
Consommation électrique en veille	
Consommation électrique puissance nominale	

Essais sécurité poele à bois	
Distance de sécurité / matériaux combustibles (mm) face avant	1350 mm
Distance de sécurité / matériaux combustibles (mm) côté	450 mm
Distance de sécurité / matériaux combustibles (mm) face arrière	200 mm
Nature matériau mur	
Nature matériau sol	

Dimensions et Options

Poids	140 kg
Hauteur	96 cm
Largeur	77 cm
Profondeur	37 cm
Dimension max des buches	50 cm
Humidificateur	Non disponible
Mode nuit	Non
Option connexion air exterieur	Non
Distribution d'air chaud	
Type distribution air chaud	
Wifi/Bluetooth	
Télécommande	

DONNÉES TECHNIQUES	
Sortie verticale	Oui
Sortie horizontale	Oui
Sortie concentrique	Non
Option kit sortie concentrique	Non